Ten dokument jest wyłączną własnością DOMAX Sp. z o.o. Nie może być kopiowany w całości, ani w części bez pisemnej zgody DOMAX Sp. z o.o. Jego zawartość nie może być udostępniana osobą trzecim, ani używana do nieautoryzowanych celów. Naruszenia będą ścigane.

Rew.	Opis	Data	Zmienił	Zatwierdził

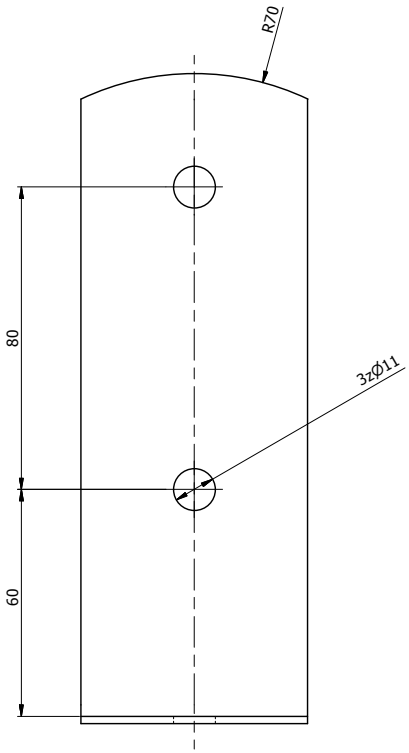

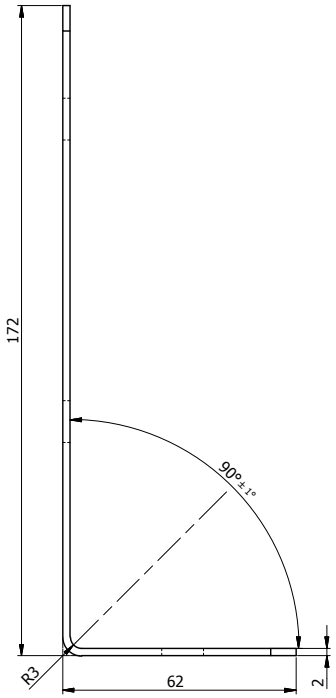

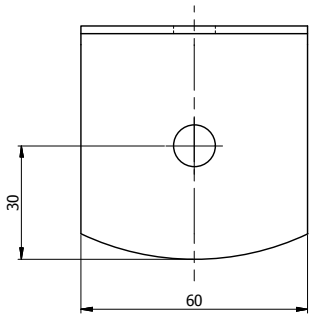

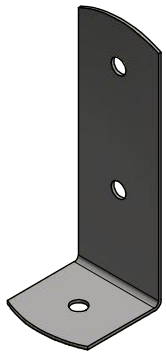

Uwagi:
1. Tolerancje ogólne PN-EN 22768 mK

Poz.	Ilość	Detal	Opis	Materiał	Waga [kg]
1	1	Blacha	x2-60x215,5	S235	0,209

Projektował	Sprawdził	Zatwierdził	Kod: PSC
Kreślił: I.Kwiek			
Index	Data: 29.03.2018		Arkusz
domax DOMAX Sp. z o.o.	Podstawa PSC 60		
	PSC- 60		Rewizja