Ten dokument jest wyłączną własnością DOMAX Sp. z o.o. Nie może być kopiowany w całości, ani w części bez pisemnej zgody DOMAX Sp. z o.o. Jego zawartość nie może być udostępniana osobą trzecim, ani używana do nieautoryzowanych celów. Naruszenia będą ścigane.

Rewizja				
Rewizja	Opis	Data	Zmienił	Zatwierdził

PSOL 60

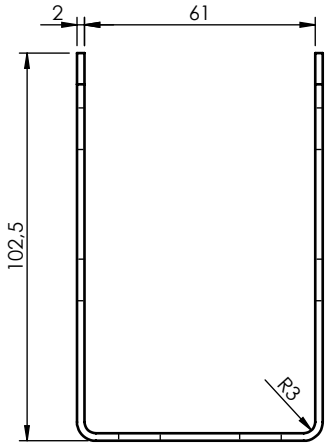

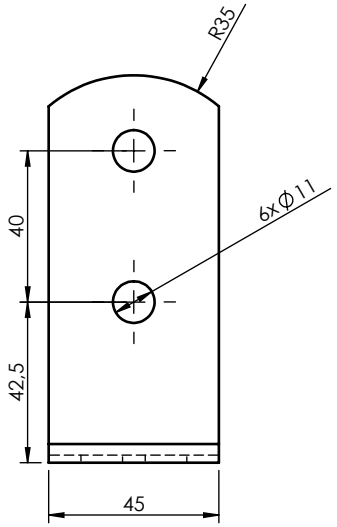

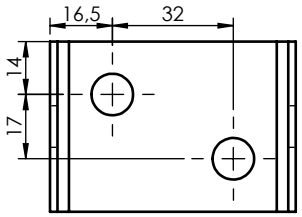

Wkład PSOL 60

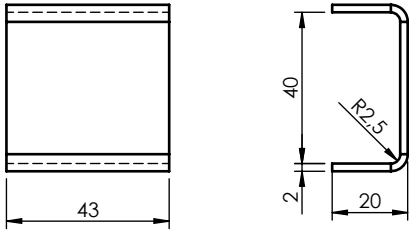

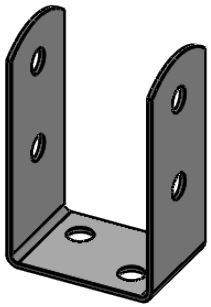

Uwagi:
1. Tolerancje ogólne wg. normy PN-EN 22768 mK.
2. Ostre krawędzie stępić.
3. Całość ocynkować galwanicznie wg PN-EN ISO 1461

Poz.	Ilość	Indeks	Nazwa	Opis	Pow. [dm2]	Masa
1	1		Blacha	x2-45x206,6	2,36	0,173

Projektował: D.Kozłowski	Sprawdził	Zatwierdził	Uwagi	
Kreślił: D.Kozłowski	Format: A4 / Skala: 1:2	Materiał: S235	Masa: 0,173 kg	
Indeks: 4940060 / Data: 31.01.2019	Podstawa PSOL 60			Arkusz 1/1
domax DOMAX Sp. z o.o.	PSOL 60			Rewizja 0